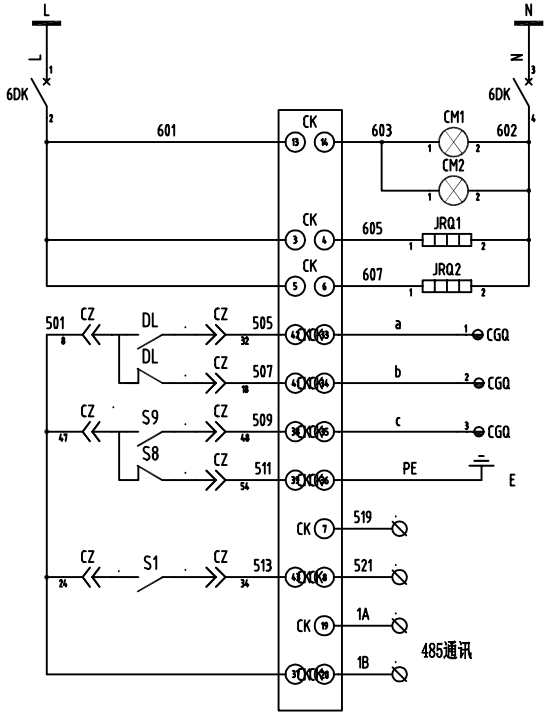

交流小母线	照明加热回路
微断	
仪表室照明	
电缆室照明	
电缆室加热器	
手车室加热器	
断路器合	状态显示回路
断路器分	
手车工作位置	
手车试验位置	
接地开关合闸	
已储能	
公共端	

QK

代号	远方/就地转换开关	
型号	LW39-16B	
表盘	就地	远方
(X0=45)	+45°	-45°
1-2	8	
3-4		8
5-6	8	
7-8		8

KK

代号	分/合闸转换开关		
型号	LW39-16B		
表盘	分闸	0	合闸
(X0=45)	+45°	0°	-45°
1-2	8		
3-4			8
5-6	8		
7-8			8

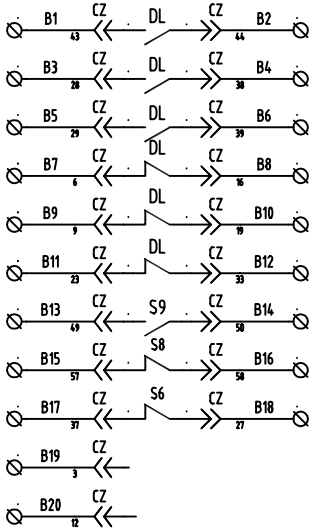

断路器合位备用
断路器合位备用
断路器合位备用
断路器分位备用
断路器分位备用
断路器分位备用
手车工作位置
手车试验位置
备用线

说明:

1、断路器处于试验位置、分闸、未储能状态。

2、断路器内部带防止跳回路。

序号	标 号	名 称	型号规格	数量	备注
1	CK	开关柜智能操控装置	YZ820	1	
2	TAa,TAc	电流互感器	LZZBJ9-10-3	2	
3	LP1~4	连接片	YY1-D1-A1 孔距35mm	4	
4	CM1~2	照明灯	CM-1型 AC220V ≤25W 户内照明灯	2	
5	QK	转换开关	LW39-16B YM-R44/4-P-T BK 就地 远方 钥匙在就地、远方位置均可拔出 做板号202 钥匙通用111 内置式接线端子	1	
6	CZ	断路器	VS1	1	
7	1BS	电磁锁	DSN2-SMY 220AC/DC,110DC 轴长:14mm 手柄式 右门锁 装在右开门上	1	
8	KK	转换开关	LW39-16B YM-B202/2-P-T BK 分合闸 做板号201 钥匙通用 内置式接线端子	1	
9	JRQ1~2	加热器	JRK 50W，150W	2	
10	JT,XK	按钮	LA18-11	2	
11	DS	接地电磁锁	DSW(N)-K-D 交直流220V 2NO+2NC	1	
12	PD	多功能表	PD194Z-2S4	1	
13	CGQ	带电传感器	CG10	1	
14	2~6DK	微型断路器	iC65-2P 6A	5	
15	1~2TV	电压互感器	JDZ9-10 10/0.1kV 0.2 30VA	2	
16	1n		CSC-281	1	
17	1DK	微型断路器	IC65-6A/3P	1	

					设计	校对	标准化		九江宏业新材料有限公司年产5万吨高档铝箔项目	高压进线PT柜	第3张
					审核		批准		原理图	镇江威博电气有限公司	共3张
标记	处数	更改文件号	签名	年月日	工艺		日期				

SuperWORKS

电器软件

借(通)用件登记
CAD 制 图
电缆回路号
底图总号
签 名
日 期