由 Autodesk 教育版产品制作

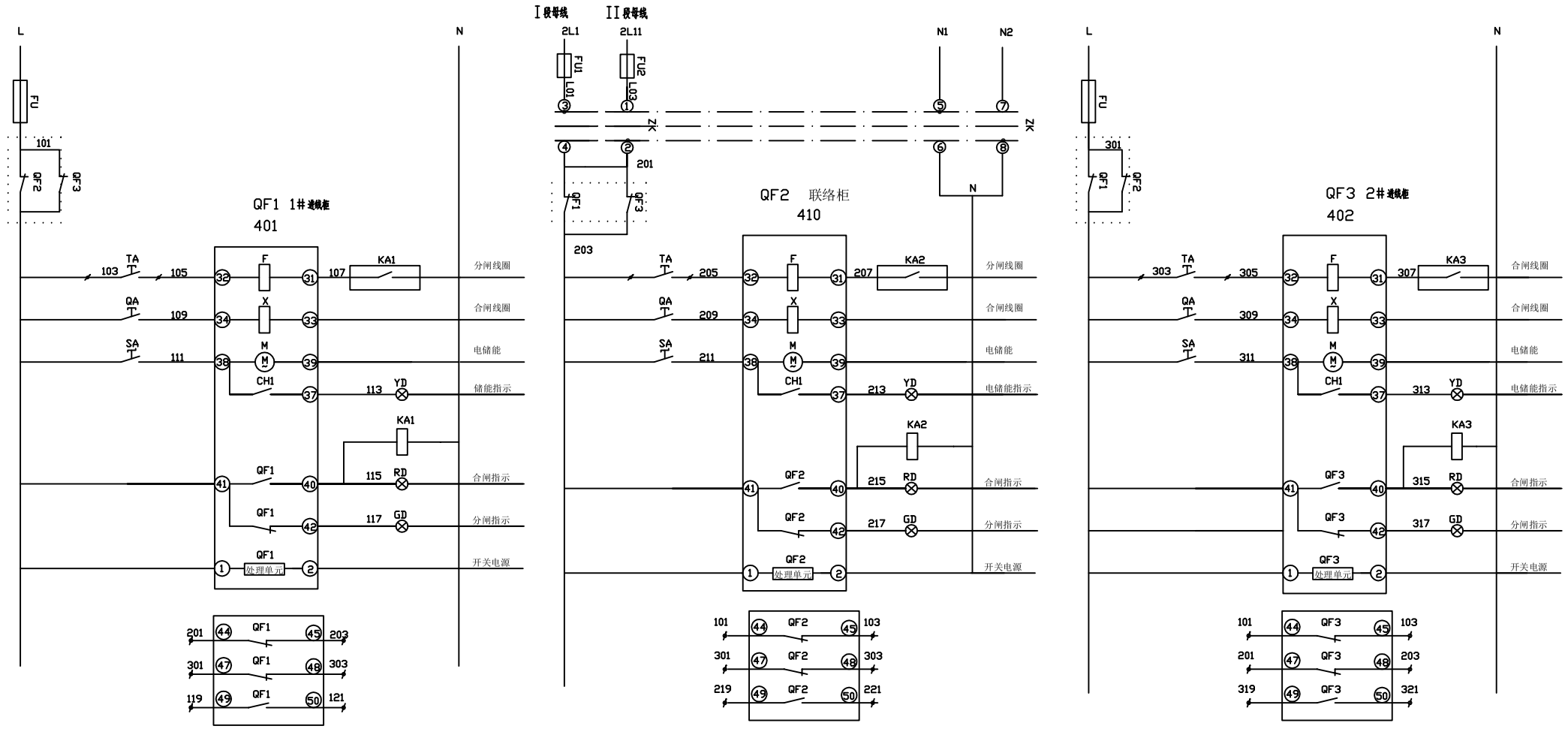

L1,N1至Ⅰ段母线　框架开关上桩头N排

L11,N2至Ⅱ段母线　框架开关下桩头N排

T1、T2排列　BW3-6300A系列框架开关

镇江威博电气有限公司				江西九江琥珀项目 配电工程
批准		设计		
审核		制图		
校核		日期	2025.01	

由 Autodesk 教育版产品制作

由 Autodesk 教育版产品制作