由 Autodesk 教育版产品制作

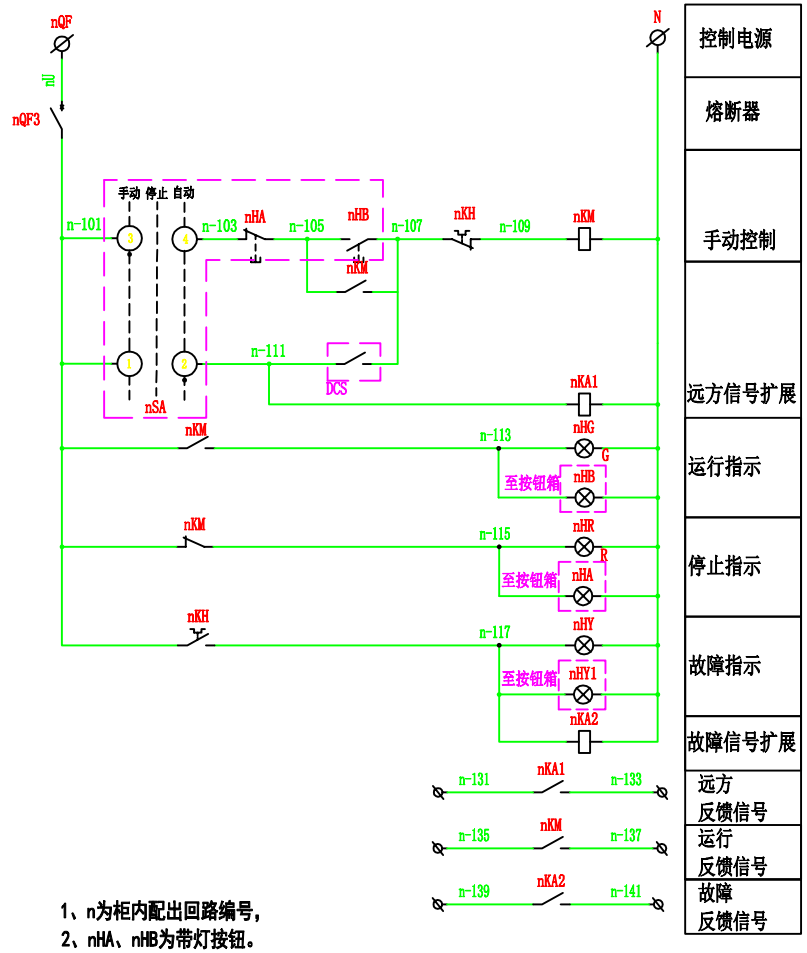

控制电源
熔断器
手动控制
远方信号扩展
运行指示
停止指示
故障指示
故障信号扩展
远方反馈信号
运行反馈信号
故障反馈信号

1、n为柜内配出回路编号，
2、nHA、nHB为带灯按钮。

XTn			
nFU	1	n-101	转换开关/远程
	2		
nKM	3	n-105	停止按钮
nKM	4	n-107	启动按钮
	5		DCS控制
nKA2	6	n-111	转换开关/远程
	7		DCS控制
nHG	8	n-113	运行指示
nHR	9	n-115	停止指示
nHY	10	n-117	故障指示
nKA1	11	N	N
	12		
	13		
	14		
nKA1	15	n-131	远方
nKA1	16	n-133	远方信号
nKM	17	n-135	远方信号
nKM	18	n-137	运行信号
nKA2	19	n-139	运行信号
nKA2	20	n-141	故障信号
	21		故障信号
	22		
	23		
	24		
	25		

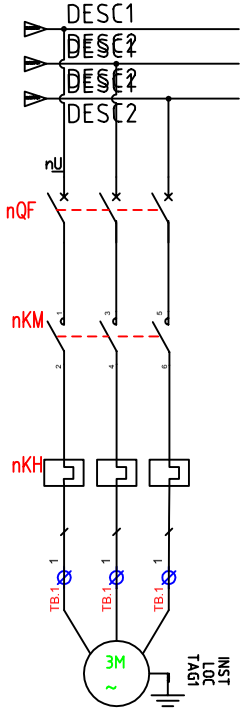

序号	标号	名称	型号规格	数量	备注
10	nKA1~2	中间继电器	ER4CL-A220+SYF14A	2	芯子+底座
9	nHY	指示灯	AD11-22/21-7GZG Y AC/DC220V	1	
8	nHR	指示灯	AD11-22/21-7GZG R AC/DC220V	1	
7	nHG	指示灯	AD11-22/21-7GZG G AC/DC220V	1	
6	nQF3	微型断路器	BB2 6A/1P	1	
2	nBP	热继电器	BR2系列	1	详见系统图清单
1	nKM	接触器	BC2系列	1	详见系统图清单

修(更)用件登记
CAD 制 图
回底图号
底图号
签 名
日 期

由 Autodesk 教育版产品制作