由 Autodesk 教育版产品制作

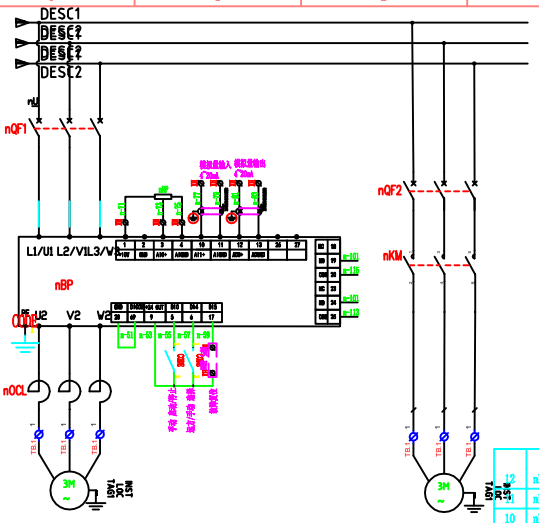

序号	标号	名称	型号规格	数量	备注
12	nDY	24V电源	HDR-15-24,输入电压AC85～264V/DC120～370V,输出电压DC24V,输出电流0.63A	1	
11	nKA5	中间继电器	ER4CL-D24+SYF14A	1	芯子+底座
10	nKA1~4	中间继电器	ER4CL-A220+SYF14A	4	芯子+底座
9	nHY	指示灯	AD11-22/21-7GZG Y AC/DC220V	1	
8	nHB	带灯按钮	LA38-11D/201 G AC220V	1	
7	nHA	带灯按钮	LA38-11D/201 R AC220V	1	
6	nQF3	微型断路器	BB2 6A/1P	1	
5	nKM	接触器		1	
4	nQF2	微型断路器		1	
3	nOCL	出线电抗器	JX-OCL系列	1	
2	nBP	变频器		1	
1	nQF1	塑壳断路器		1	

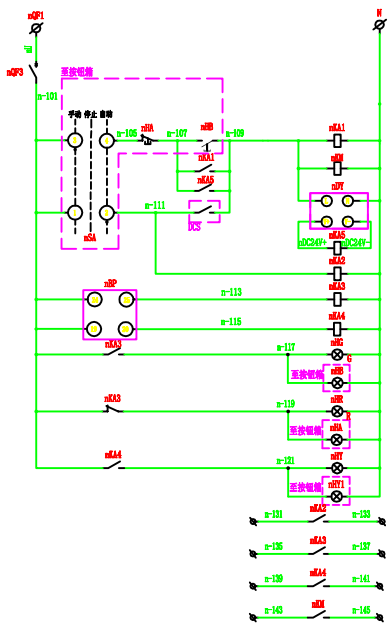

1、n为柜内配出回路编号。

XTn			
nQF1	1	nN	
	2		
	3		
nKA1	4	n-107	
nKA5	5	n-109	
	6		
nKA2	7	n-111	
	8		
nHR	9	n-117	
nHG	10	n-119	
nHY	11	n-121	
nKA1	12	N	
	13		
	14		
	15		
	16		
nBP	17	n-71	
nBP	18	n-73	
nBP	19	n-75	
nBP	20	n-77	
nBP	21	n-79	
nBP	22	n-81	
nBP	23	n-83	
nBP	24	n-85	
nBP	25	n-87	
nBP	26	n-89	
nBP	27	n-91	
nKA3	28	n-131	
nKA3	29	n-133	
nKA3	30	n-135	
nKA3	31	n-137	
nKA4	32	n-139	
nKA4	33	n-141	
nKM	34	n-143	
nKM	35	n-145	
	36	n-BS485+	
	37		
	38	n-BS485-	
	39		
	40	n-GND	
	41		
	42		
	43		
	44		
	45		

由 Autodesk 教育版产品制作