1-1AG3D 133.5kW
[illegible](INSTALLED ON GROUND)
YJV-3x150+2x70 CT

COSØ=0.9 Kx=1
I=225.5A

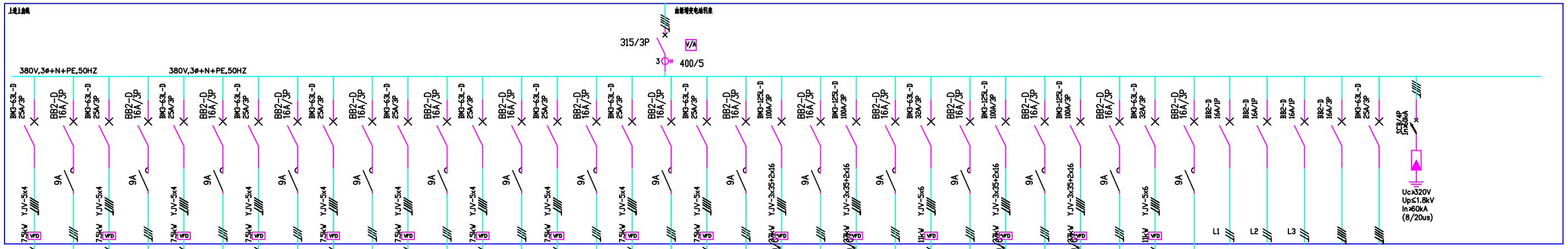

1.[illegible]
2.3000*600*2200 [illegible]

断路器 CIRCUIT BREAKER	BM3-63L-D 25A/3P	BB2-D 16A/3P	BM3-63L-D 25A/3P	BB2-D 16A/3P	BM3-63L-D 25A/3P	BB2-D 16A/3P	BM3-63L-D 25A/3P	BB2-D 16A/3P	BM3-63L-D 25A/3P	BB2-D 16A/3P	BM3-63L-D 25A/3P	BB2-D 16A/3P	BM3-63L-D 25A/3P	BB2-D 16A/3P	BM3-63L-D 25A/3P	BB2-D 16A/3P	BM3-63L-D 25A/3P	BB2-D 16A/3P	BM3-63L-D 25A/3P	BB2-D 16A/3P	BM3-125L-D 100A/3P	BB2-D 16A/3P	BM3-125L-D 100A/3P	BB2-D 16A/3P	BM3-63L-D 32A/3P	BB2-D 16A/3P	BM3-125L-D 100A/3P	BB2-D 16A/3P	BM3-125L-D 100A/3P	BB2-D 16A/3P	BM3-63L-D 32A/3P	BB2-D 16A/3P	BB2-D 16A/1P	BB2-D 16A/1P	BB2-D 16A/1P	BB2-D 16A/3P	BM3-63L-D 25A/3P
接触器 AC.CONTACTOR	9A	9A	9A	9A	9A	9A	9A	9A	9A	9A	9A	9A	9A	9A	9A	9A	9A	9A	9A	9A	9A	9A	9A	9A	9A	9A	9A	9A	9A	9A	9A	9A					
热继电器 THERMAL RELAY	YJV-5x4	YJV-5x4	YJV-5x4	YJV-5x4	YJV-5x4	YJV-5x4	YJV-5x4	YJV-5x4	YJV-5x4	YJV-5x4	YJV-5x4	YJV-5x4	YJV-5x4	YJV-5x4	YJV-5x4	YJV-5x4	YJV-5x4	YJV-5x4	YJV-5x4	YJV-5x4	YJV-3x35+2x16	YJV-5x4	YJV-3x35+2x16	YJV-5x4	YJV-5x6	YJV-5x4	YJV-3x35+2x16	YJV-5x4	YJV-3x35+2x16	YJV-5x4	YJV-5x6	YJV-5x4					
	7.5kW VFD	7.5kW VFD	7.5kW VFD	7.5kW VFD	7.5kW VFD	7.5kW VFD	7.5kW VFD	7.5kW VFD	7.5kW VFD	7.5kW VFD	7.5kW VFD	7.5kW VFD	7.5kW VFD	7.5kW VFD	7.5kW VFD	7.5kW VFD	7.5kW VFD	7.5kW VFD	7.5kW VFD	7.5kW VFD	37kW VFD	7.5kW VFD	37kW VFD	7.5kW VFD	11kW VFD	7.5kW VFD	37kW VFD	7.5kW VFD	37kW VFD	7.5kW VFD	11kW VFD	7.5kW VFD	L1	L2	L3		
电缆规格 SPECIFICATION OF CABLE OR WIRE	YJVP-4x4,PVC25/CT	YJV-4x2.5,PVC25/CT	YJVP-4x4,PVC25/CT	YJV-4x2.5,PVC25/CT	YJVP-4x4,PVC25/CT	YJV-4x2.5,PVC25/CT	YJVP-4x4,PVC25/CT	YJV-4x2.5,PVC25/CT	YJVP-4x4,PVC25/CT	YJV-4x2.5,PVC25/CT	YJVP-4x4,PVC25/CT	YJV-4x2.5,PVC25/CT	YJVP-4x4,PVC25/CT	YJV-4x2.5,PVC25/CT	YJVP-4x4,PVC25/CT	YJV-4x2.5,PVC25/CT	YJVP-4x4,PVC25/CT	YJV-4x2.5,PVC25/CT	YJVP-4x4,PVC25/CT	YJV-4x2.5,PVC25/CT	YJVP-3x35+16,PVC50/CT	YJV-4x2.5,PVC25/CT	YJVP-3x35+16,PVC50/CT	YJV-4x2.5,PVC25/CT	YJVP-4x6,PVC32/CT	YJV-4x2.5,PVC25/CT	YJVP-3x35+16,PVC50/CT	YJV-4x2.5,PVC25/CT	YJVP-3x35+16,PVC50/CT	YJV-4x2.5,PVC25/CT	YJVP-4x6,PVC32/CT	YJV-4x2.5,PVC25/CT					
回路编号 CKT NO.	1		2		3		4		5		6		7		8		9		10		11		12		13		14		15		16		17	18	19	20	21	22
负荷名称 LOAD DESCRIPTION	脱水筛机A1 301-BP1401A1	备用电动机A	脱水筛机A2 301-BP1401A2	备用电动机A	脱水筛机B1 301-BP1401B1	备用电动机A	脱水筛机B2 301-BP1401B2	备用电动机A	脱水筛机C1 301-BP1401C1	备用电动机A	脱水筛机C2 301-BP1401C2	备用电动机A	脱水筛机A1 301-BP1301A1	备用电动机A	脱水筛机A2 301-BP1301A2	备用电动机A	脱水筛机B1 301-BP1301B1	备用电动机A	脱水筛机B2 301-BP1301B2	备用电动机A	1-3#脱水筛机A 301-BP131A	备用电动机A	1-3#脱水筛机B 301-BP131B	备用电动机A	1-3#脱水筛机C 301-BP131C	备用电动机A	1-3#脱水筛机A 301-BP121A	备用电动机A	1-3#脱水筛机B 301-BP121B	备用电动机A	1-3#脱水筛机C 301-BP121C	备用电动机A	补水泵	备用	备用	备用	备用	SPD
容量 (KW) CAPACITY (KW)	7.5	0.05	7.5	0.05	7.5	0.05	7.5	0.05	7.5	0.05	7.5	0.05	7.5	0.05	7.5	0.05	7.5	0.05	7.5	0.05	37	0.1	37	0.1	11	0.1	37	0.1	37	0.1	11	0.05						
二次回路编号 SECONDARY CKT NO.	V2	-N-6	V2		V2	-N-6	V2		V2	-N-6	V2		V2	-N-6	V2		V2	-N-6	V2		V2	-N-6	V2		V2		V2	-N-6	V2		V2							